TGD
Thermo Glass Door

LU-VE GROUP
leadership with passion

E-Shield, your way to the energy saving.

developing good ideas
for a better world

TGD
Thermo Glass Door

LU-VE GROUP
leadership with passion

- **TGD** *3*
- Cos'è E-Shield *5*
- Perché scegliere E-Shield *6*
- Versioni E-Shield *8*
- E-Shield: misure *9*
- Accessori disponibili *11*
- **40%** di risparmio! *12*

developing good ideas for a better world

TGD si dedica dal 2000 alla produzione di componenti vetrati per la refrigerazione:

- commerciale

- professionale

- industriale

- scientifica

Il nostro compito è fornire ai nostri clienti soluzioni di **maggiore efficienza termica**, per **ridurre il consumo energetico** dei loro prodotti, aumentandone il valore commerciale

In questo modo realizziamo il nostro obiettivo di contribuire alla creazione di un mondo migliore

Cos'è E-Shield

L'ultima versione di E-Shield è stata recentemente rivista per ottimizzarne l'efficacia

E' un'innovativa copertura in vetro scorrevole dedicata alle isole ed ai mobili murali combinati di congelamento

Il componente può essere facilmente applicato sia in **primo impianto** che in **retrofit**

Lo scopo del coperchio è di **ridurre il consumo** energetico delle vasche di congelamento e di preservare una temperatura confortevole nei corridoi dei centri di distribuzione, interrompendo la notevole dispersione del freddo tipica di questi impianti

Perché scegliere E- Shield

E-Shield è stato progettato tenendo nella massima considerazione la richiesta dei principali OEM di fruire di un componente estremamente facile, **versatile e veloce da assemblare** sulle loro linee di produzione

E' inoltre compatibile con la necessità delle maggiori catene di distribuzione organizzata di implementare i conservatori aperti già operanti, riducendone l'elevato consumo energetico dovuto alla perdita di freddo nell'ambiente

I coperchi vetrati sono stati inoltre disegnati considerando **la più ampia superficie vetrata**, il minor ingombro dei profili di sostegno e la massima facilità di apertura

Una quantità incredibile di vantaggi

Concetto modulare: possibilità di sequenziare i moduli vetrati side by side

Concetto **“Easy fitting”**: sistema di rapida e facile applicazione dei kit preassemblati, che non richiede alcuna esperienza o attrezzatura specifica

Risparmio energetico garantito, con aumento dell’efficienza di vendita dei conservatori

Versioni E-Shield

E-Shield è disponibile in versione “Push”
e “Slide aside”

Slide

Push

E- Shield: misure

La versione “Push” di E-Shield è disponibile in moduli sequenziabili da 1.250mm per favorire l’applicazione a ogni mobile e ad ogni canalizzazione esistente sul Mercato

La profondità è personalizzata

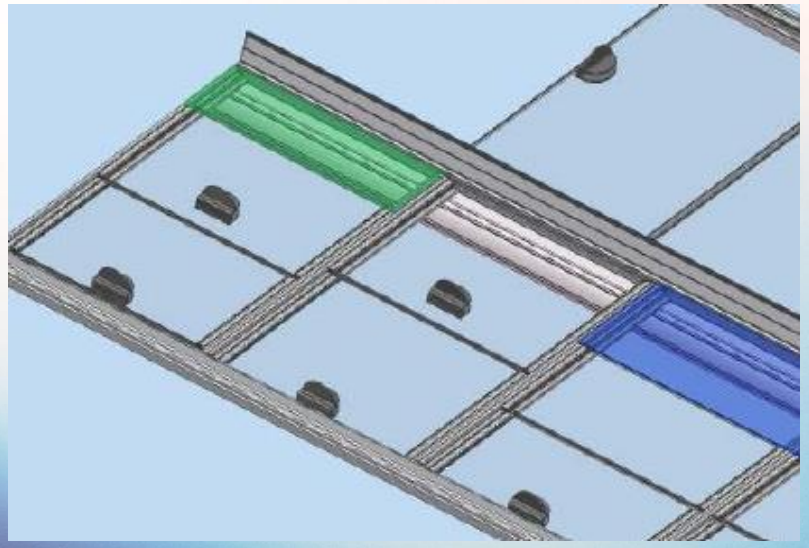

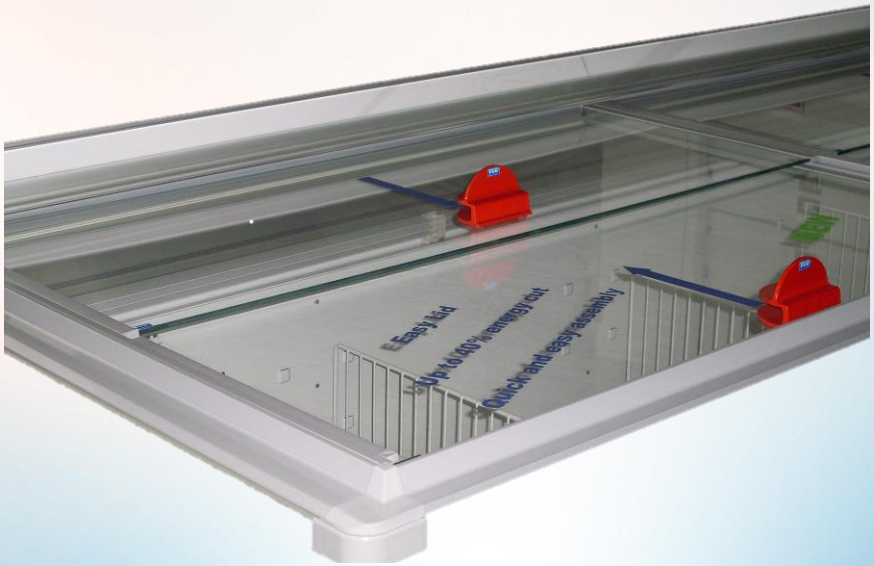

E- Shield: misure

La versione “Slide aside” di E-Shield
è disponibile in ogni dimensione

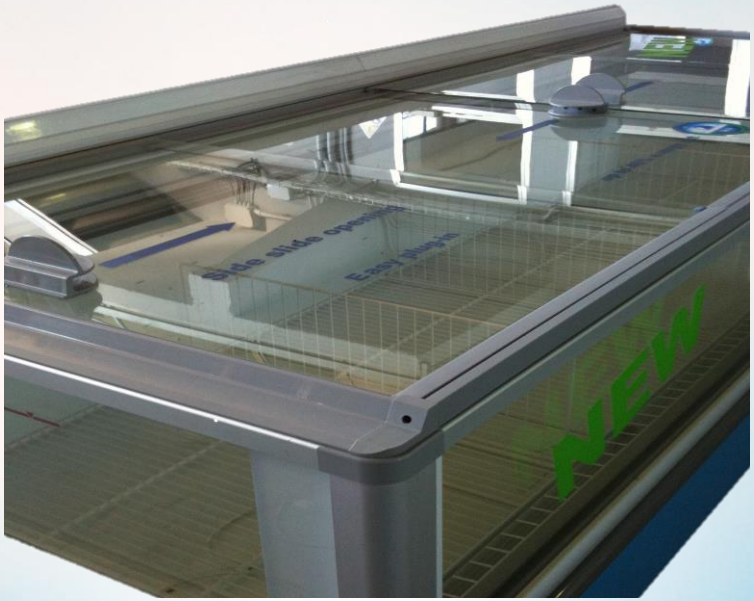

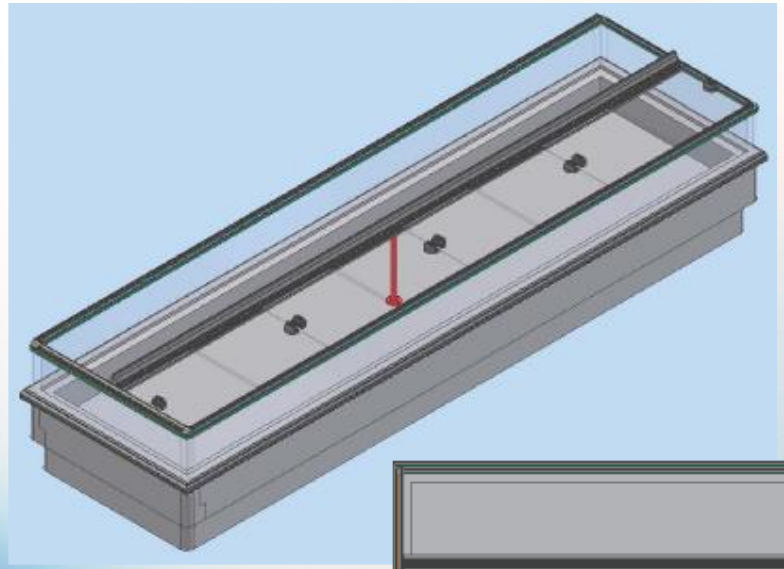

Accessori disponibili

- Dispositivi integrati di illuminazione: T8, T5 e led
- Blocchetti di limitazione dello scorrimento e anti-estrazione accidentale dei coperchi
- Porta prezzi
- Testate supplementari di finitura

40% di risparmio!

E-Shield **taglia il consumo energetico** operativo di tutti i congelatori a pozzo di oltre il **40%**

La massimizzazione del risultato è ottenibile dall'azione congiunta di E-Shield e della conseguente taratura dei parametri termodinamici

In caso di mobili combinati, unite il vantaggio di E-Shield a quello di "0 Energy", la prima porta per congelatori completamente passiva

Don't think any further, just **E-shield!**

TGD S.p.A.
Via del Tovo, 5
27020 Travaco' Siccomario (Pv) Italy
PHONE +39 0382 482773
FAX +39 0382 482774
info@tgd.it
www.tgd.it